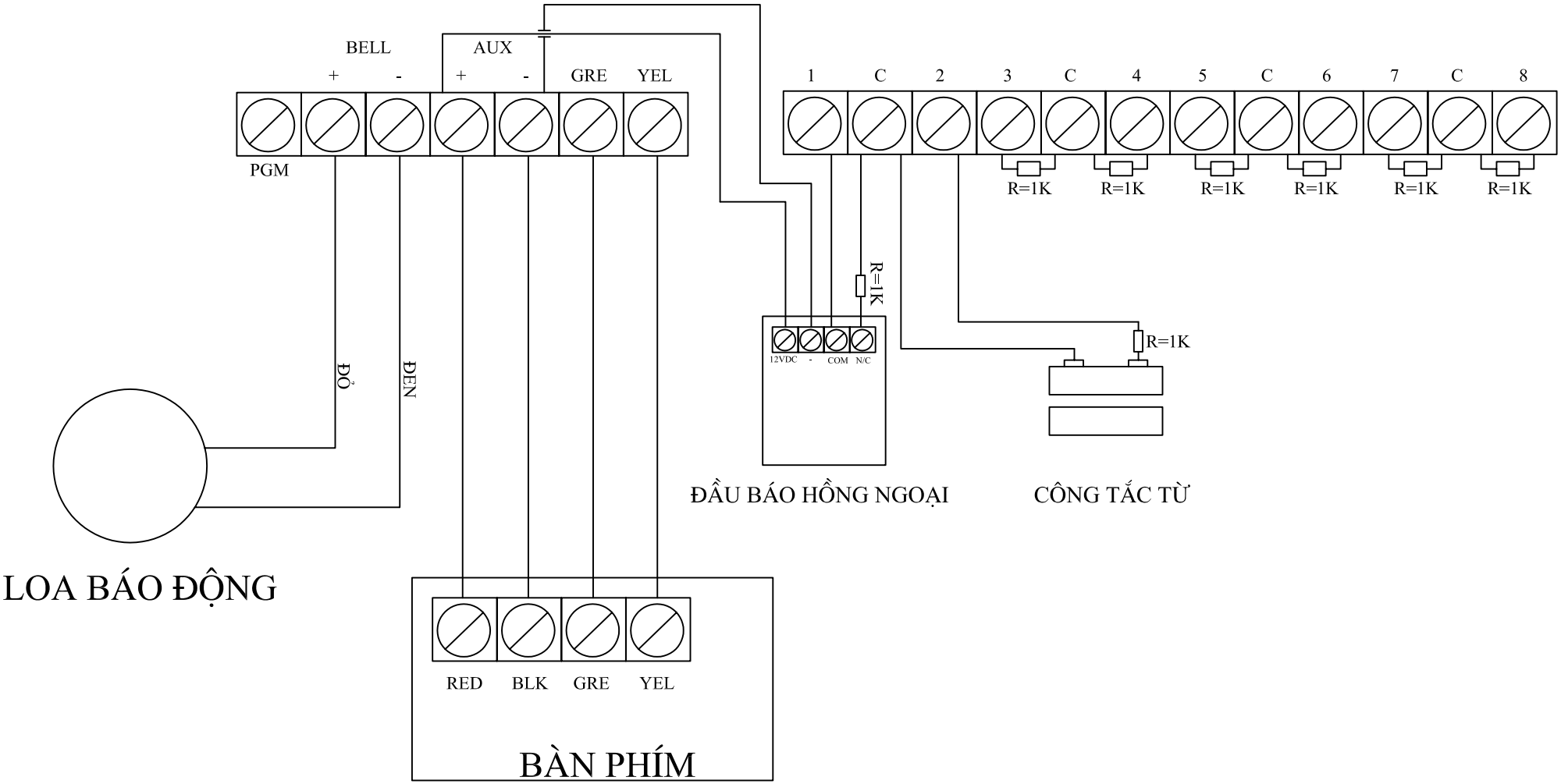SƠ ĐỒ ĐẤU DÂY TRUNG TÂM SP-5500, SP6000